外形図／作業範囲図

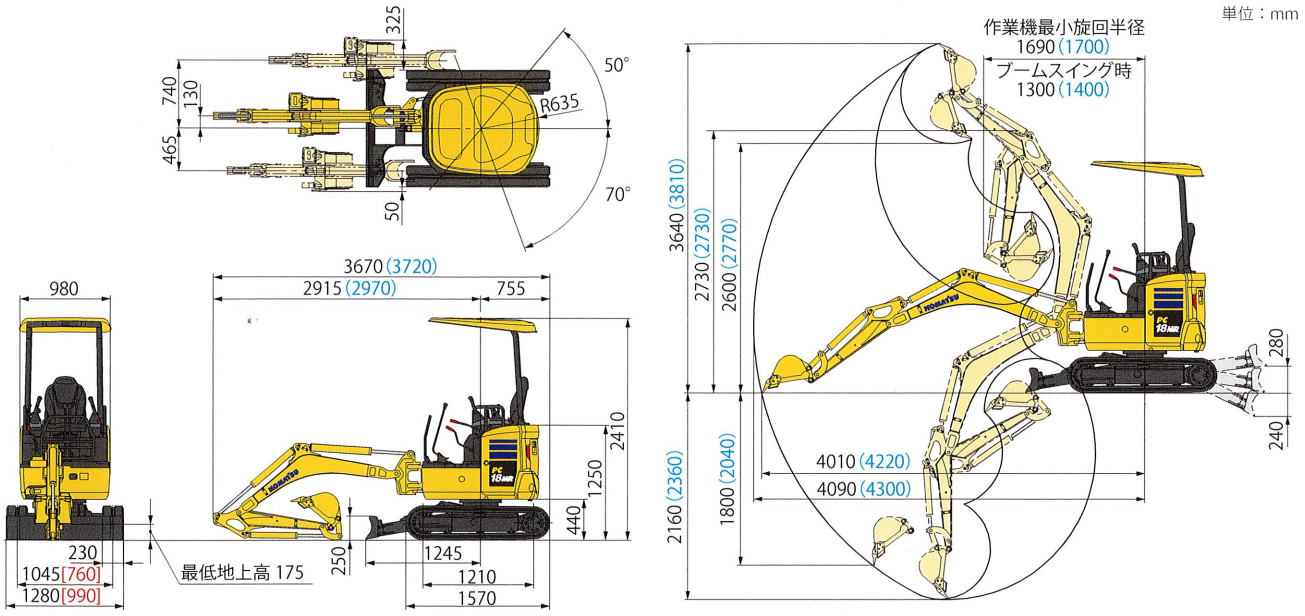

( ) 青色はロングアーム仕様　[ ] 赤色はゲージ縮小時寸法

仕 様

項 目	単位＼機種	PC18MR-5
仕様		
機械質量	kg	1670
機体質量	kg	1300
エンジン名称		コマツ 3D67E-2
形式		4サイクル・水冷直列型・過流室式
総行程容積(総排気量)	L〔cc〕	0.778〔778〕
定格出力 グロス	kW/min^{-1}〔PS/rpm〕	11.8/2600〔16.0/2600〕
定格出力 ネット (JIS D 0006-1)	kW/min^{-1}〔PS/rpm〕	11.4/2600〔15.5/2600〕
標準バケット容量	m^3	0.035
標準バケット幅〈サイドカッタ含む〉	mm	400〈450〉
性能		
走行速度(Hi／Lo)	km/h	4.1/2.2
旋回速度	min^{-1}〔rpm〕	9.5〔9.5〕
ブームスイング角度	度	左70　右50
バケットオフセット量	mm	左465　右740
接地圧	kPa〔kgf/cm^2〕	27(0.28)
登坂能力	度	30
バケット最大掘削力(JIS A 8403-5)	kN〔kgf〕	15.9〔1621〕
寸法		
全長(輸送時)	mm	3670
全幅	mm	1280
全高(輸送時)	mm	2410
クローラシュー幅	mm	230
クローラ全長	mm	1570
クローラ中心距離	mm	1045
後端旋回半径	mm	635

項 目		単位＼機種	PC18MR-5
作業範囲			
最大掘削高さ		mm	3640
最大ダンプ高さ		mm	2600
最大掘削深さ		mm	2160
最大垂直掘削深さ		mm	1800
最大掘削半径		mm	4090
最大床面掘削半径		mm	4010
作業機最小旋回半径(スイング時)		mm	1690 (1300)
各部装置構造			
ブレード	幅 × 高さ	mm	1280 x 250
走行装置	駆動方式		油圧駆動式
	走行ブレーキ形式		油圧式ロック
	標準シュー形式		一体式ゴムクローラ
油圧装置	油圧ポンプ形式		可変ピストン式x1　ギア式x1
	油圧モータ(走行/旋回)		可変ピストン式x2　オービット式x1
	最大セット圧力	MPa〔kgf/cm^2〕	22.9〔234〕
水・油類の容量			
燃料 (JIS軽油)※		L	19
作動油 (交換油量)		L	23.8 (15.2)
エンジン潤滑油 (交換油量)		L	3.6 (3.3)
冷却水		L	3.1

※ JIS K 2204　　単位は国際単位系(SI)による表示、〔 〕内の非SI単位は参考値です。

標準装備品

●油圧システム
- 圧力補償式CLSS
- 油圧比例制御 (PPC)セミリストコントロールレバー
- ブームストロークエンドクッション (上げ側)
- 走行駐車ブレーキ
- 旋回駐車ブレーキ

●安全装置
- ROPS (ISO 3471)、OPGトップガードレベルI (ISO 10262)ヘッドガード適合キャノピ
- 自動巻取り式シートベルト
- 二重ロックシステム
- サーマルガード
- アキュムレータ
- 圧油飛散防止カバー付高圧ホース
- シートベルト未装着警報

●その他装備
- KOMTRAX
- 国土交通省第3次排出ガス基準適合エンジン
- 国土交通省超低騒音型建設機械
- サイドバイサイドクーリング
- エコホワイト Plus エレメント (作動油エレメント)
- 作業機ハロゲンライト
- クイックジョイント式パイロットホース
- セミハイバックリクライニングシート
- 2分割フロアマット
- ツールボックス
- グリスガンホルダ
- 12V外部電源取出し口